Պահակակետ
Ճակատ Ա-Գ առանցքներով Մ1:50

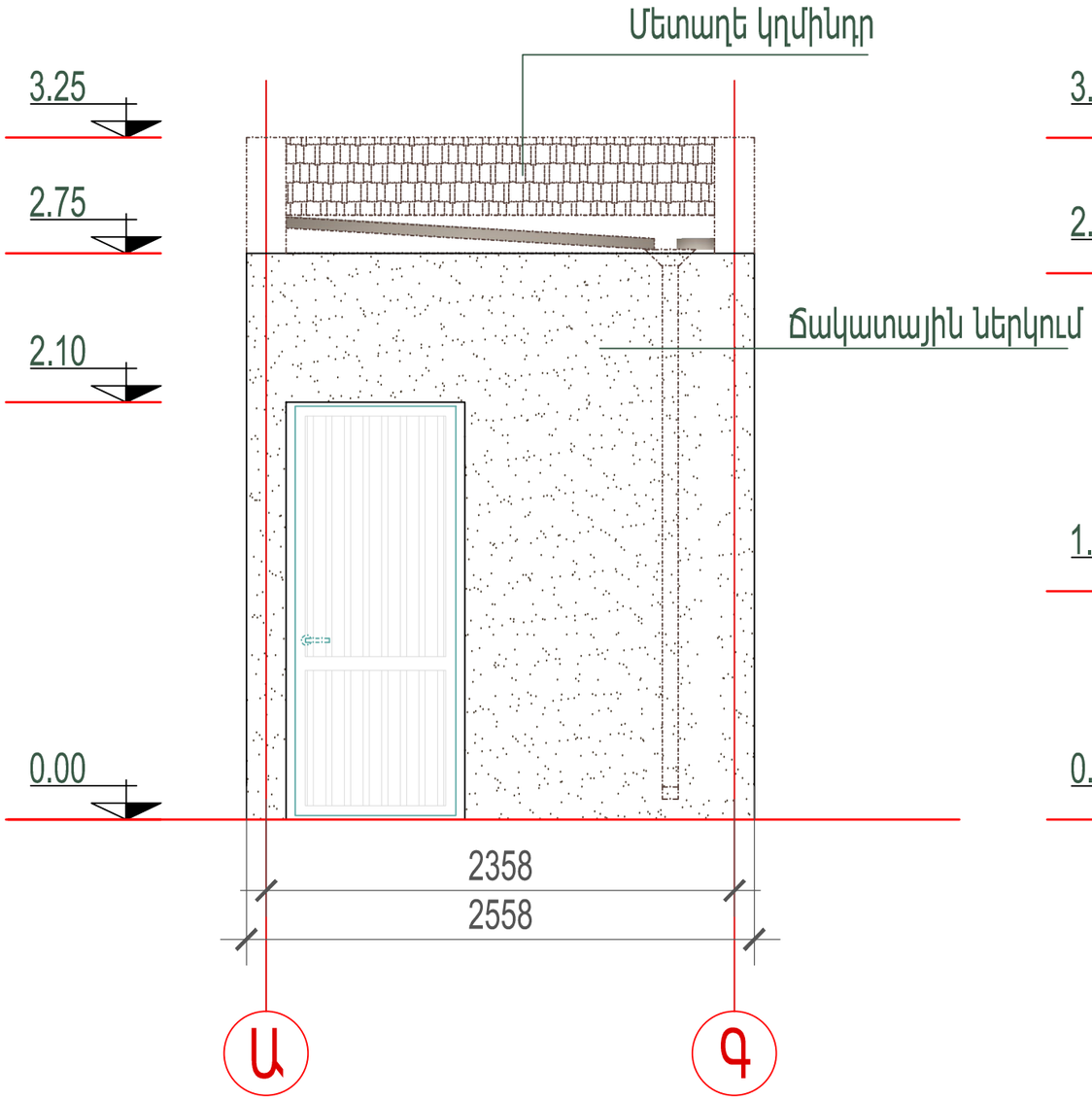

Պահակակետ
Ճակատ 1-2 առանցքներով Մ1:50

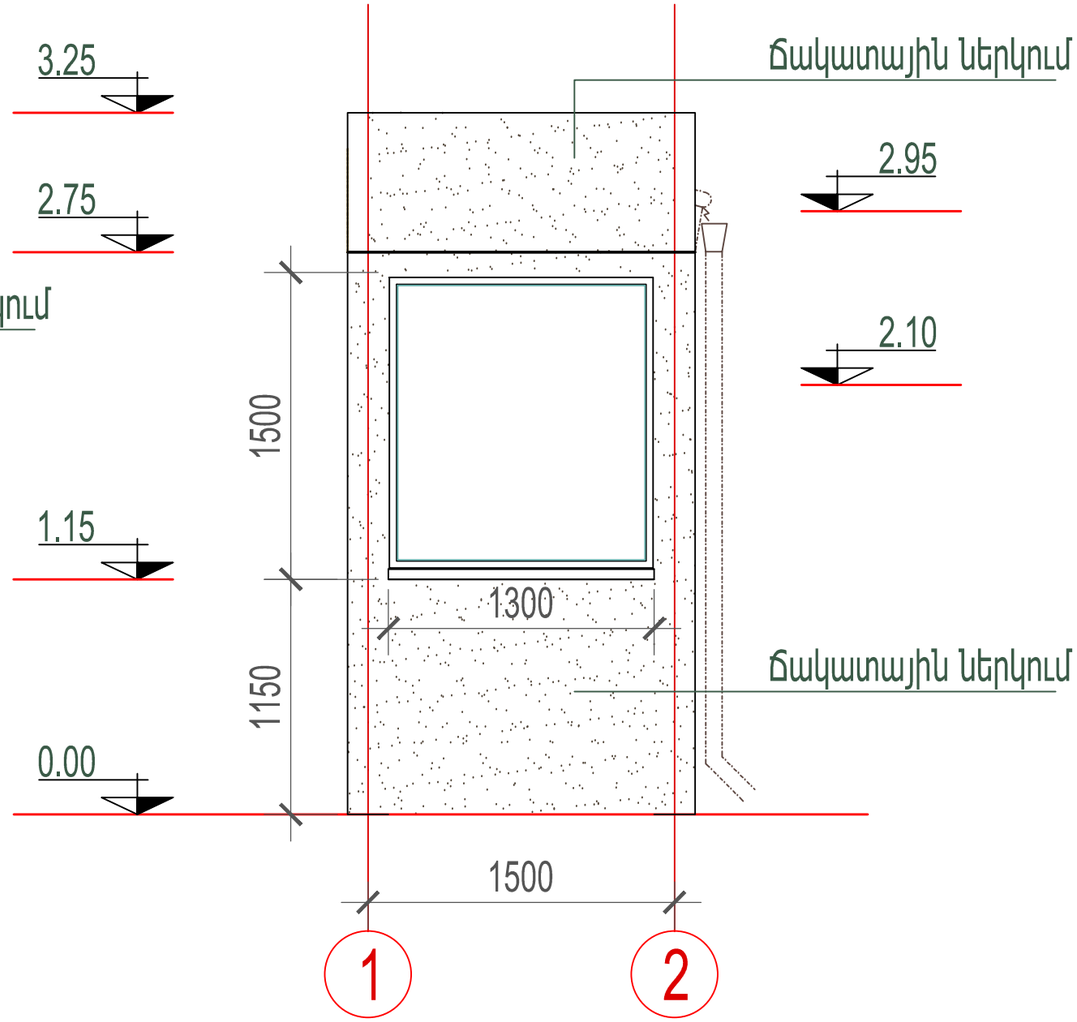

Չափ.մ.	Մաս.թ.	Թերթեր	Փաստ.	Ստորագր.	Ամսաթիվ	Պատվիրատու՝ Երևանի քաղաքապետարան /N ԵՔ-ԲԸՀԱԾՁԲ-16/1			
Ն.Գ.Ճ.		Հ. Հովսեփյան			Երևանի կենդանաբանական այգու Կենդանիների նոր կարանտինի նախագիծ		Էտապ	Թերթ	Թերթեր
Ճարտարապետ		Ա. Օբազյան					ՃՇ	37	
Նախագծող		Ն. Սարդարյան			Պահակակետ Ճակատ Ա-Գ առանցքներով Մ1:50 Ճակատ 1-2 առանցքներով Մ1:50		<<Սուֆետ>> ՍՊԸ		

D:\work\Sufet logo\Sufet list.lpa